Space早稲田

基本客席断面図

S＝１：20

タイトル

団体名
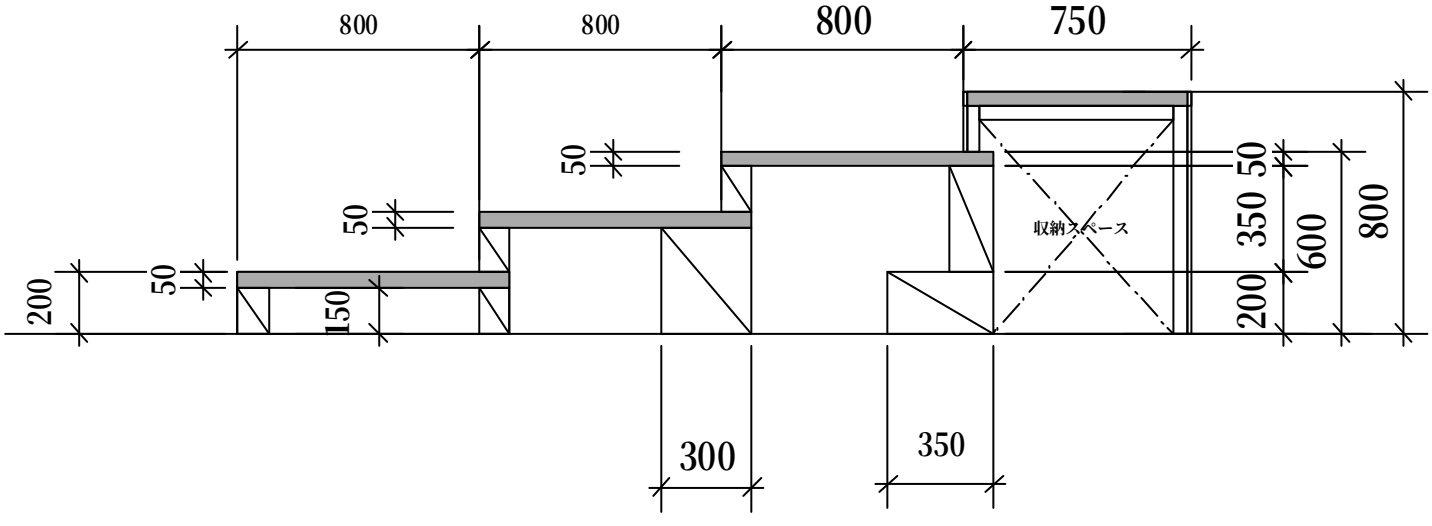
期間　　年/　月/　日～　年/　月/　日